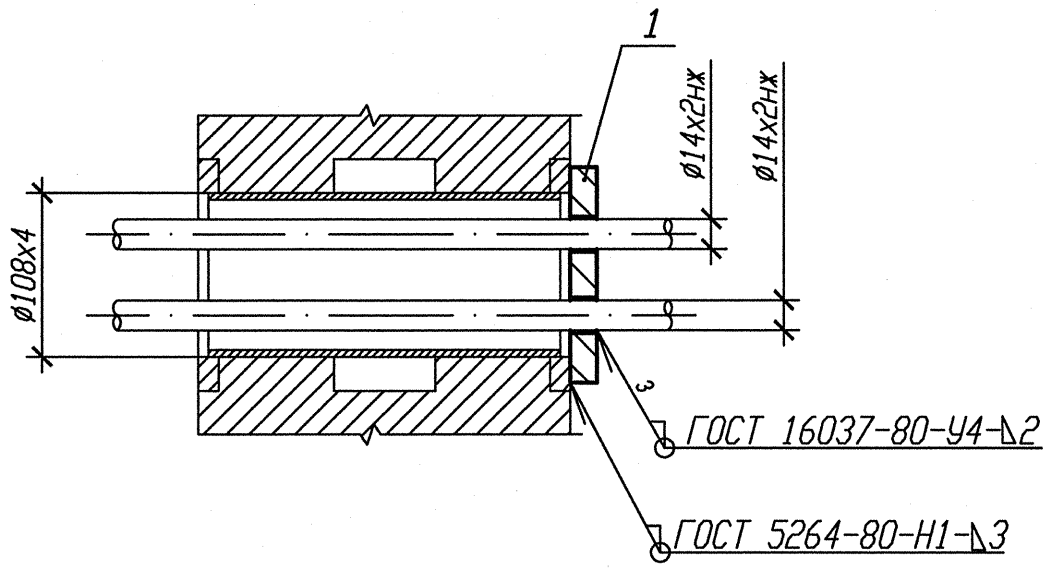

Деталь поз. 1

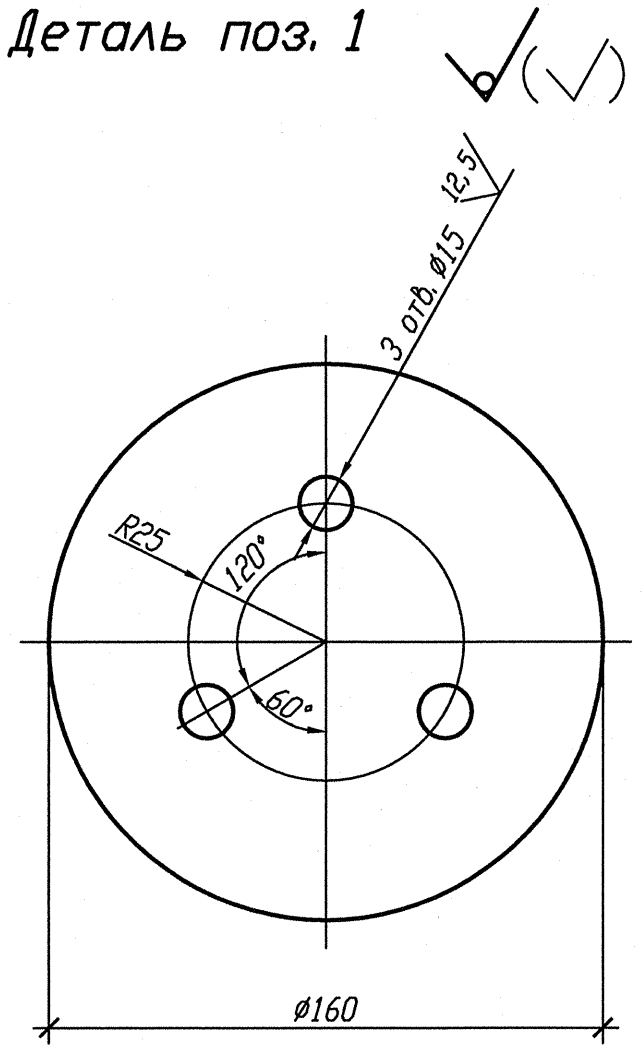

1 Привязка опоры изометрический чертеж 3TV11Z39, 3TV11Z41.
2 Маркировка проходки ТГ-805.
3 Катет шва (К) принять по наименьшей толщине свариваемых деталей.
4 Изготовить один комплект.

Спецификация деталей

Поз.	Обозначение	Наименование	Кол.	Материал	Масса, кг ед.	Масса, кг общ.	Примечание
1	БК-1998803	Лист	1	Б-ПН-4 ГОСТ19903-74 Лист 12Х18Н10Т-МБг ГОСТ7350-77	0,65	0,65	
	ГОСТ 2246-70	Проволока		СВ-04Х19Н11М3		-	
	ОСТВ 5.9374-81	Электроды		ЭА 395/9		-	
				Итого:		0,65	

АРХИВНЫЙ ЭКЗЕМПЛЯР

Изм.	Кол. уч.	Лист	Nдок.	Подпись	Дата
Инж. 2к.		Случевская			13.02
Пров. инж. 1к.		Швабинский			13.02
Пров. вед. инж.		Махотина			13.02
Н. контр.		Краснояров			13.02

Инв. N подл. R3.03732.1.0.13
Лист 263

R3.TV10.3071.013.03.00.007

Ростовская АЭС Блок 3

Редукторное отделение
Герметичная часть
Трубопроводы отбора проб
Рр больше 2.2 МПа

Стадия	Лист	Листов
Р		1

Проходка неподвижная
3TV10Y240

ОАО "НИАЭП" 2013

Инв. N подл.	Подп. и дата	Взам. инв. N
R3.03732.1.0.13	13.02.13	

Формат А3